tebbeX BARTKOWIAK

WYPOSAŻENIE STRZELNIC PNEUMATYCZNYCH

Transportery tarcz

Oferujemy szeroką gamę urządzeń przeznaczonych do transportu tarcz – dla strzelań z pistoletu lub karabinka pneumatycznego na dystansie 10 metrów oraz do strzelań długodystansowych na 25 i 50m. Urządzenie stosowane jest do nauki strzelania, szkolenia obronnego oraz przeprowadzania zawodów strzeleckich. Wszystkie urządzenia sprzedawane są w kompletach składających się z jednostki napędowej, wózka z uchwytem tarcz, kulochwytu do przechwytywania śrutu oraz zasilacza.

TT-103

TT-103 jest nowoczesnym urządzeniem do transportu tarcz opartym na układzie mikroprocesorowym. Wózek porusza się odpowiednio w kierunku stanowisk strzeleckich lub linii strzelań po naciśnięciu przycisku na obudowie transportera. Wózek zatrzymuje się automatycznie po dotarciu do pozycji końcowej. Ostatni odcinek przed zatrzymaniem urządzenie zwalnia i powoli dojeżdża do miejsca docelowego. Urządzenie przeznaczone jest do samodzielnego montażu.

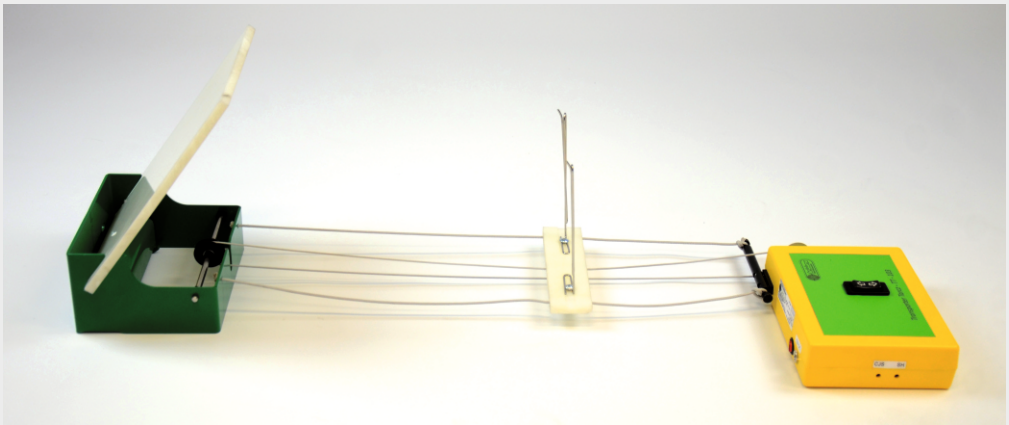

TT-105

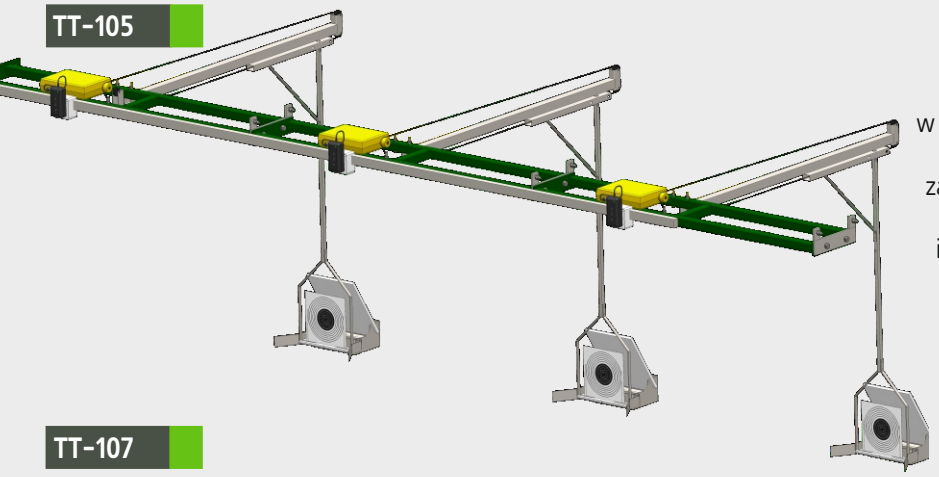

TT-105 jest nowoczesnym urządzeniem do transportu tarcz opartym na układzie mikroprocesorowym, sterowanym z bezprzewodowego pilota. Wózek porusza się odpowiednio w kierunku stanowisk strzeleckich lub linii strzelań po naciśnięciu przycisku na bezprzewodowej kasecie transportera. Wózek zatrzymuje się automatycznie po dotarciu do pozycji końcowej. Ostatni odcinek przed zatrzymaniem urządzenie zwalnia i powoli dojeżdża do miejsca docelowego. Zastosowany górny układ szynowy umożliwia wykorzystanie strzelnicy jako salki wielofunkcyjnej np. wykładowej itp.

TT-107

TT-107 jest nowoczesnym urządzeniem do transportu tarcz opartym na układzie mikroprocesorowym, sterowanym z bezprzewodowego pilota. Wózek porusza się odpowiednio w kierunku stanowisk strzeleckich lub linii strzelań po naciśnięciu przycisku na bezprzewodowej kasecie transportera. Wózek zatrzymuje się automatycznie po dotarciu do pozycji końcowej. Ostatni odcinek przed zatrzymaniem urządzenie zwalnia i powoli dojeżdża do miejsca docelowego. Zastosowany górny układ linkowy umożliwia wykorzystanie strzelnicy jako salki wielofunkcyjnej. Urządzenie przeznaczone jest do samodzielnego montażu.

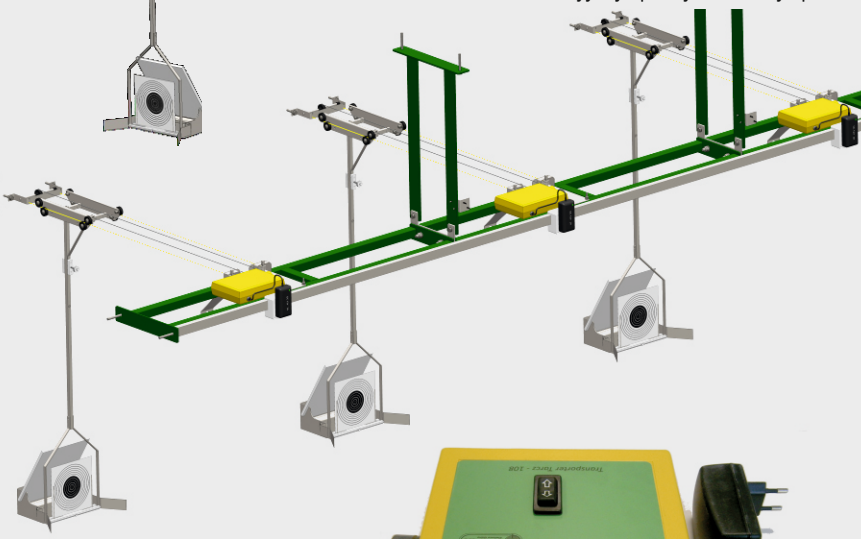

TT-108

TT-108 jest najprostszym urządzeniem do transportu tarcz. Naciskając przycisk uruchamiamy napęd urządzenia i tarcza przesuwa się odpowiednio w kierunku linii strzelań lub stanowiska.
Tak długo jak trzymany jest przycisk, układ napędowy pracuje.

tebbeX BARTKOWIAK

WYPOSAŻENIE STRZELNIC PNEUMATYCZNYCH

Tarcze

Obrotnice tarcz UOS-10

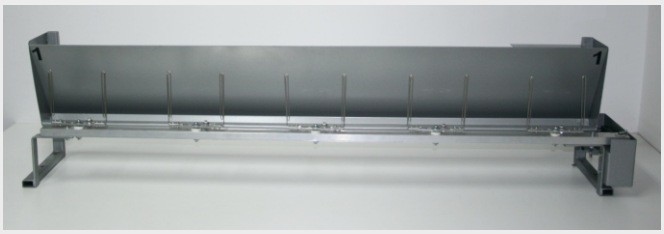

Sylwetki obrotowe typu UOS-10 zostały zaprojektowane do strzelań z broni pneumatycznej i mają zastosowanie w konkurencjach: pistolet szybkostrzelny, sportowy i standardowy. Urządzenie może być również wykorzystywane do strzelań policyjnych i wojskowych, szkolenia pracowników ochrony oraz rekreacyjnych i szkolenia obronnego. Urządzenie jest zmniejszoną kopią urządzenia UOS-25 w skali 1: 2,5.Sterowanie urządzenia odbywa się z elektronicznego pulpitu sterującego zlokalizowanego na stanowisku strzeleckim. Do pulpitu można podłączyć sznur startowy umożliwiający sterowanie startem przez strzelającego. Urządzenie może zostać zamontowane do ściany lub na dodatkowo dostępnym stojaku wolnostojącym.

Urządzenie UOS-2.5-TE

Urządzenie typu UOS-2.5-TE zostało zaprojektowanie, aby zasymulować działanie tarczy elektronicznej na krótkim dystansie - w domu, klubie lub hotelu przed zawodami. Urządzenie przeznaczone do treningów "suchych". Ma zastosowanie w konkurencjach: pistolet szybkostrzelny, sportowy i standardowy. Sterowanie urządzenia odbywa się z elektronicznego pulpitu sterującego identycznego jak w przypadku urządzeń UOS-25 i UOS-10. Urządzenie posiada bardzo kompaktowe wymiary i może być zamontowane na statywie fotograficznym.

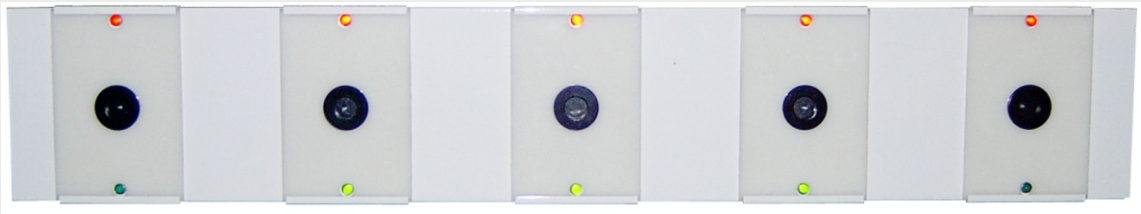

TOP-10

Elektroniczne tarcze opadające TOP-10 są nowoczesnym odpowiednikiem klasycznych mechanicznych tarcz opadających. Każdy cel wyposażony jest w czujnik trafień. Powyżej i poniżej celu znajdują się diody sygnalizujące trafienie oraz początek i koniec strzelania. Urządzenie wyposażone jest w wyświetlacz, który mierzy czas oraz wyświetla ilość trafień. Możliwe są również strzelania na czas, który strzelec trafi wszystkie cele. Urządzenie sterowane jest z bezprzewodowego pilota na stanowisku strzeleckim.

Wyposażenie dodatkowe

Oświetlenie tarcz

Oferujemy oświetlenie dodatkowe tarcz kompatybilne z wszystkimi oferowanymi przez naszą firmę transporterami tarcz. Lampa może zostać zamontowana w dowolny sposób z dołu lub od góry tarczy według potrzeb użytkownika.Źródło światła LED.

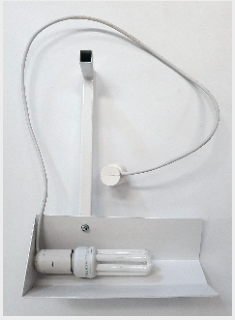

Lada stanowiskowa LZP-10

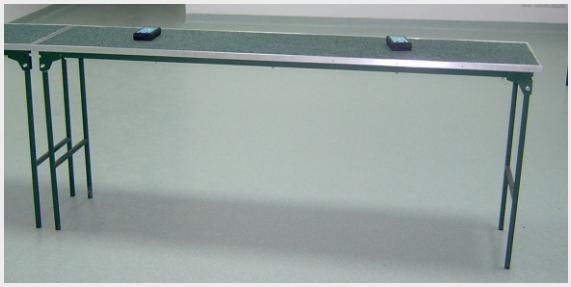

Lada stanowiskowa zawodnika typ LZP-10 przewidziana jest na wyposażenie stanowiska strzeleckiego do strzelań pneumatycznych z odległości 10 m. Lady są dostępne w różnych wersjach jedno lub dwustanowiskowe ze stałymi lub rozkładanymi nogami– nadają się szczególnie tam gdzie zależy nam na szybkim montażu i demontażu lad np: salka jest wielofunkcyjna i potrzeba jest szybkiej zmiany aranżacji pomieszczenia. Lady spełniają wymagania ISSF.

www.tebbeX.pl
Naftowa 2H
65-705 Zielona Góra
+ 48 68 453 97 57
tebbex@tebbex.pl